CODICE / *Item no.*

LPH12D (HSS)
LPH36D (ASP23)

PUNZONE FORATORE A COLLO DI TROMBONE

PUNCH WITH TROMBONE NECK

Materiale: acciaio super rapido (HSS) / ASP23

Material: high speed steel / ASP23

Esecuzione: temperato, rinvenuto e rettificato testa ricalcata a caldo

Execution: tempered, tempered and ground hot head modeled

Durezza:
gambo HV = 750...870=62...66 Hrc
Testa Hrc 45...55

Hardness:
shank HV= 750...870=62...66 Hrc
Head Hrc 45...55

Esempio di ordine:
LPH12D D1xL / LPH36D D1xL

Ordering - example:
LPH12D D1xL / LPH36D D1xL

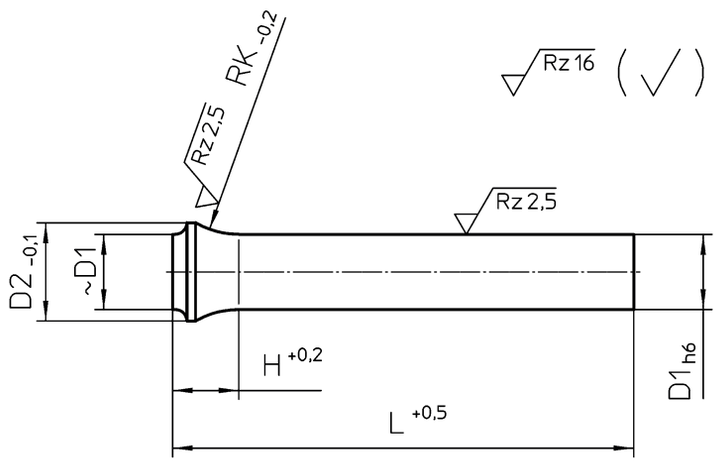

Sono fornibili anche in acciaio S290 (LPH38D) e REX 76 (LPH39D).

D1	D2	H	RK	L
2,0	3,0	4,8	3,5	71 80 100 130
2,1	3,2	5,28	5,0	
2,2		5,18		
2,3	3,5	5,37		
2,4		5,28		
2,5		5,18		
2,6	4	5,93	6,5	
2,7		5,83		
2,8		5,73		
2,9		5,62		
3,0	4,5	6,03		
3,1		5,93		
3,2		5,83		
3,3		5,73		
3,4		5,62		
3,5	5,0	6,38	8,0	
3,6		6,27		
3,7		6,16		
3,8		6,04		
3,9		5,92		
4,0	5,5	7,38		
4,1		7,27		
4,2		7,16		
4,3		7,04		
4,4		6,92		

D1	D2	H	RK	L
4,5	6,0	7,38	8,0	71 80 100 130
4,6		7,27		
4,7		7,16		
4,8		7,04		
4,9		6,92		
5,0	7,0	8,36	10	
5,1		8,25		
5,2		8,15		
5,3		8,03		
5,4		7,92		
5,5	8,0	8,84		
5,6		8,75		
5,7		8,66		
5,8		8,56		
5,9		8,46		
6,0	9,0	9,27		
6,1		9,19		
6,2		9,10		
6,3		9,02		
6,4		8,93		
6,5	10	10,24	12	
7,0		9,81		
7,5	11	10,24		
8,0		9,81		
8,5	13	11,90	15	

D1	D2	H	RK	L
9,0	13	11,48	15	71 80 100 130
9,5	14	11,90		
10,0		11,48		
10,5	15	11,90		
11,0		11,48		
11,5	16	11,90		
12,0		11,48		
12,5	17	11,90		
13,0		11,48		
13,5	18	11,90		
14,0		11,48		
14,5	19	11,90		
15,0		11,48		
15,5	20	11,90		
16,0		11,48		
16,5	21	11,90		
17,0		11,48		
17,5	22	11,90		
18,0		11,48		
18,5	23	11,90		
19,0		11,48		
19,5	25	12,66		
20,0		12,29		

ESEGUIAMO PARTICOLARI A DISEGNO - *WE PRODUCE PARTS ON DRAWING ON REQUEST*

RIVES SRL GF ITALIANA ATT