COLONNA ESTRAIBILE
DEMOUNTABLE GUIDE PILLARS

CODICE / *Item no.*

CGE

Materiale: 1.7131
Material: 1.7131

Trattamento termico: cementazione + tempra
Heat treatment: cementing

Durezza: Hrc 61÷ 63
Hardness: Hrc 61÷63

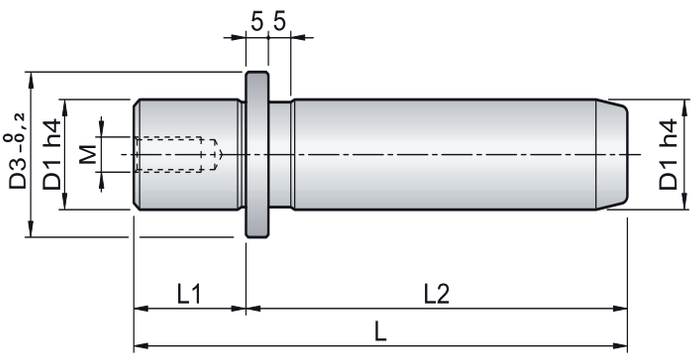

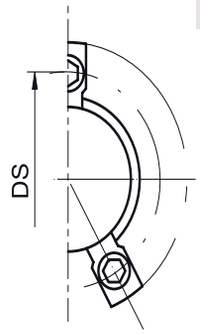

D1	D3	M	DS	STAF	L1	L2																
						100	110	120	130	140	150	160	170	180	200	220	240	260	280	300	320	360	400
18-19	25	8	33	M6	20	■	■	■	■	■	■	■											
24-25	32	10	40	M6	25	■	■	■	■	■	■	■	■	■	■								
30-32	40	10	50	M8	30	■	■	■	■	■	■	■	■	■	■	■	■	■	■				
40-42	50	12	60	M8	35	■	■	■	■	■	■	■	■	■	■	■	■	■	■	■	■		
50-52	62	12	72	M8	45		■	■	■	■	■	■	■	■	■	■	■	■	■	■	■	■	■
63	73	12	83	M8	49				■	■	■	■	■	■	■	■	■	■	■	■	■	■	■

STAFFETTE E VITI A RICHIESTA
CLAPS AND SCREWS ON REQUEST

ESEMPIO DI ORDINAZIONE CGE D1xL2
ORDERING EXAMPLE CGE D1xL2

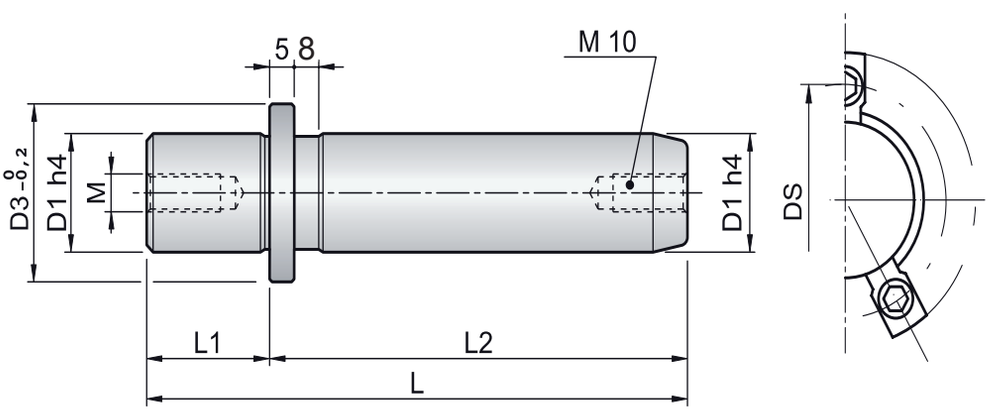

D1	D3	M	DS	STAF	L1										
						180	200	220	240	260	280	300	320	360	400
80	93	12	103	M8	59	■	■	■	■	■	■	■	■	■	■

STAFFETTE E VITI A RICHIESTA
CLAPS AND SCREWS ON REQUEST

ESEMPIO DI ORDINAZIONE CGE D1xL2
ORDERING EXAMPLE CGE D1xL2